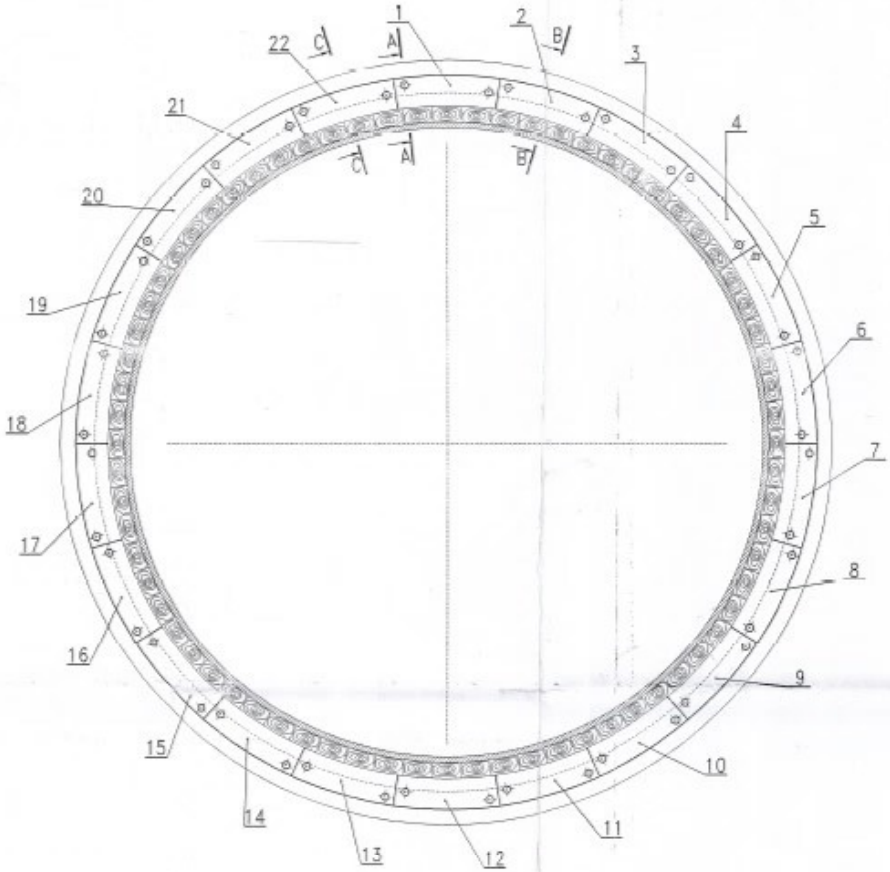


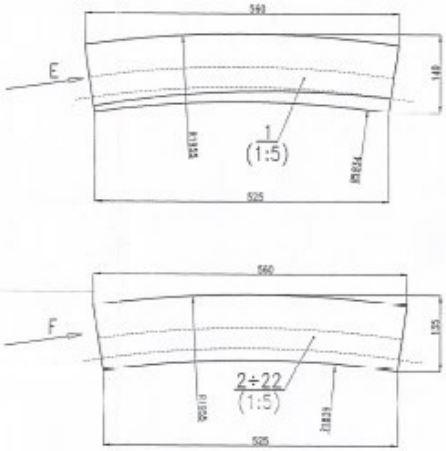


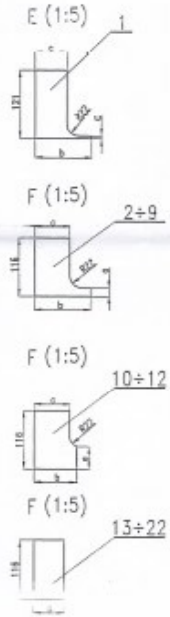


| | Poz. | a | b | c |
|---|---|---|---|---|
| Strefa I | 1 | 5 | 100 | 56 |
| | | 20 | 98 | 56 |
| | 2 | 15 | 98 | 56 |
| | | 27 | 96 | 62 |
| | 3 | 36 | 94 | 72 |
| Strefa II | 4 | 36 | 92 | 70 |
| | 5 | 36 | 90 | 68 |
| | 6 | 36 | 88 | 66 |
| | 7 | 36 | 86 | 64 |
| | 8 | 36 | 84 | 62 |
| | 9 | 36 | 82 | 60 |
| Strefa III | 10 | 40 | 80 | 64 |
| | 11 | 46 | 78 | 70 |
| | 12 | --- | 76 | --- |
| Strefa IV | 13 | --- | 74 | --- |
| | 14 | --- | 72 | --- |
| | 15 | --- | 70 | --- |
| | 16 | --- | 68 | --- |
| | 17 | --- | 66 | --- |
| | 18 | --- | 64 | --- |
| | 19 | --- | 62 | --- |
| | 20 | --- | 60 | --- |
| | 21 | --- | 58 | --- |
| | 22 | --- | 56 | --- |

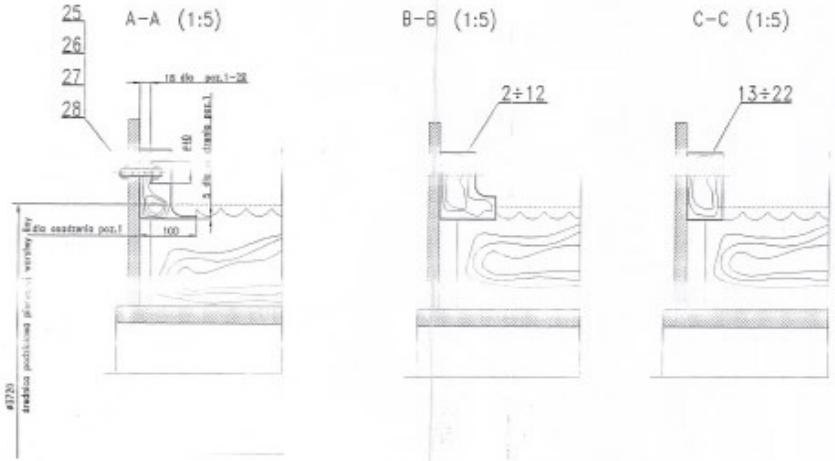


Uwagi:

1. Wykaz materiałów uwzględnia ilość części dla jednego bębna maszyny wyciągowej
2. Wkładki poz. 1–22 mogą być z drewna twardego suchego odpowiadającego wymaganiom zawartym w Warunkach Technicznych W47.671WT
3. Kształt wkładek jest zwymiarowany na podstawie pomiarów inwentaryzacyjnych, w związku z tym należy przewidzieć naddatki obróbkowe (Technolog Producenta), [illegible]
4. Osadzenie poz.1 wymaga wykonania wgłębienia w okładzinie bębna na głębokość 5 mm od dna rowka (np przez dłutowanie), na szerokości i długości wkładki
5. Osadzenie wkładek poz. 2–22 wymaga usunięcia rowkowania w okładzinie bębna na grubość wkładek w wysokości do dna rowka
6. Ugruntowanie, wierzenie, nawiercanie dla poz. 25, 26, 27, 28 należy ustalić przy montażu uwzględniając strukturę drewna

NADSZTYWAŁ

| Znak | Zamiast | Powinno być | Zakład | Nazwisko | Podpis | Data |
|---|---|---|---|---|---|---|
| | | Prowadzący zadanie | BD | E. Baraniuka | | 12.2005 |
| CENTRUM MECHANIZACJI GÓRNICTWA KOMAG | | Konstruował | BD | S. Szpika | | 12.2005 |
| | | Weryfikował | BD | E. Baraniuka | | 12.2005 |
| | | Zatwierdził | BD | L. Kowal | | 12.2005 |

Nr: W47.671

Arkusz/Łącznik 1/1

| Przedmiot | Masa (kg) | Materiał |
|---|---|---|
| 115 / 15 | 136,60 | wg wykazu |

Nazwa przedmiotu: Dwuwarstwowe nawijanie liny na bębny maszyny wyciągowej 2C-3,5x1,7 szybu "III" JSW S.A. KWK "Borynia"